70214-00001.F

1

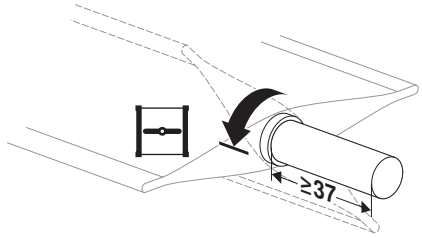

6 ... 20	≥ 6	≤ 20

2

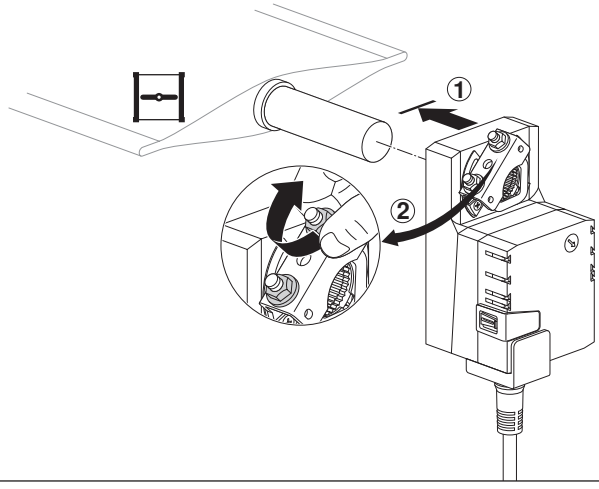

3

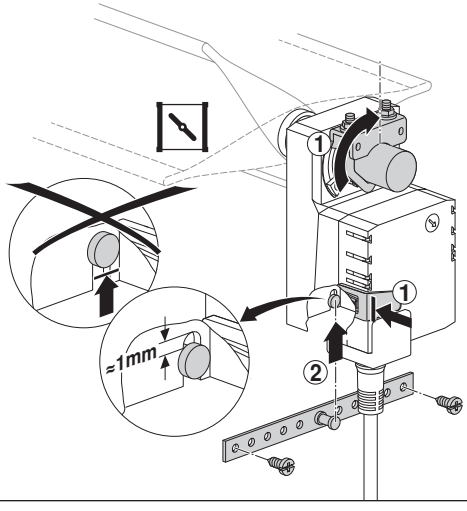

4

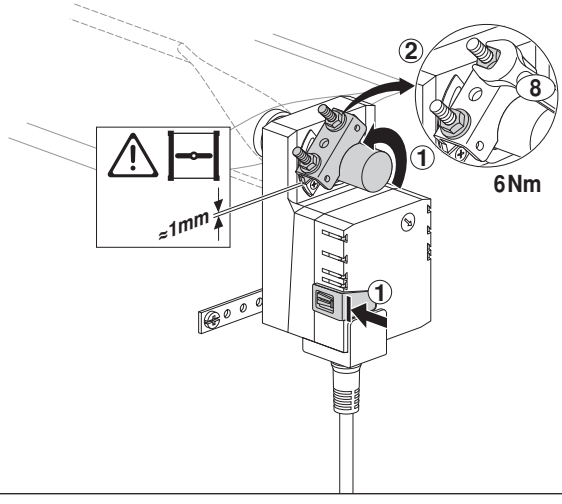
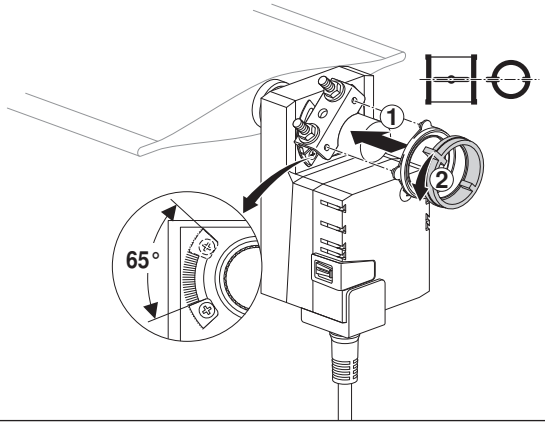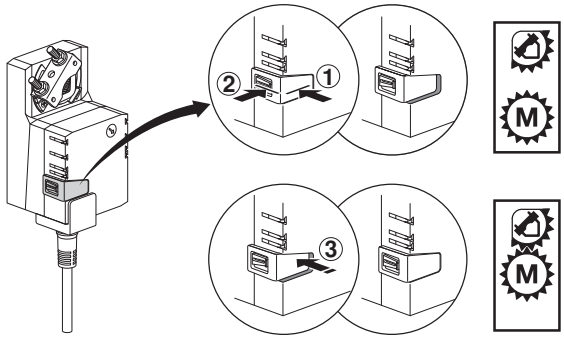
5